CUP Усиленная подпорка

GAL

TDZ

ОПИСАНИЕ

Свойства и преимущества

- ОДНОСОСТАВНАЯ ОПОРА
- ДЛЯ СОЗДАНИЯ ОПОРНЫХ И УСИЛИВАЮЩИХ КОНСТРУКЦИЙ ИЗ С-ПРОФИЛЯ
- ДЛЯ КОМПЕНСАЦИИ АКСИАЛЬНЫХ НАГРУЗОК НА КОНСОЛИ

Материал

СТАЛЬ 3, ГОСТ 380-2005

Исполнение 1

ГАЛЬВАНИЧЕСКОЕ ЦИНКОВАНИЕ (ГОСТ 9.301-86)

КЛИМАТИЧЕСКОЕ ИСПОЛНЕНИЕ УТ 2,5 СООТВЕТСТВУЕТ (ГОСТ 15150-69) ДЛЯ ПРОКЛАДКИ ВНУТРИ ПОМЕЩЕНИЙ

Исполнение 2

Термодиффузионное цинкование (ГОСТ Р 9.316-2006)
Климатическое исполнение УТ 1,5 соответствует (ГОСТ 15150-69) ДЛЯ ПРОКЛАДКИ ВНУТРИ И СНАРУЖИ ПОМЕЩЕНИЙ



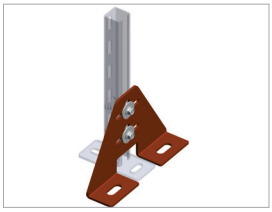

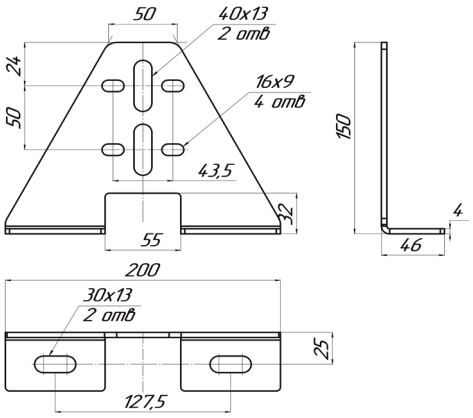

Артикул		кг/шт	Уп. min
исполнение 1	исполнение 2		
CUP	CUP-TDZ	0,67	1

CU-45 Уголок 45°

GAL

TDZ

ОПИСАНИЕ

Свойства и преимущества

- ДЛЯ СОЕДИНЕНИЯ КОНСТРУКЦИЙ ИЗ С-ПРОФИЛЯ
- БЫСТРЫЙ И ПРОСТОЙ МОНТАЖ

Материал

СТАЛЬ 3, ГОСТ 380-2005

Исполнение 1

ГАЛЬВАНИЧЕСКОЕ ЦИНКОВАНИЕ (ГОСТ 9.301-86)

КЛИМАТИЧЕСКОЕ ИСПОЛНЕНИЕ УТ 2,5 СООТВЕТСТВУЕТ (ГОСТ 15150-69) ДЛЯ ПРОКЛАДКИ ВНУТРИ ПОМЕЩЕНИЙ

Исполнение 2

Термодиффузионное цинкование (ГОСТ Р 9.316-2006)
Климатическое исполнение УТ 1,5 соответствует (ГОСТ 15150-69) ДЛЯ ПРОКЛАДКИ ВНУТРИ И СНАРУЖИ ПОМЕЩЕНИЙ

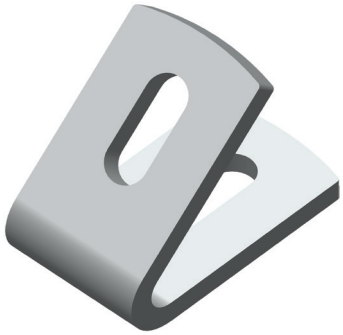

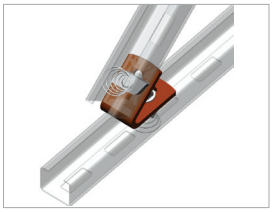

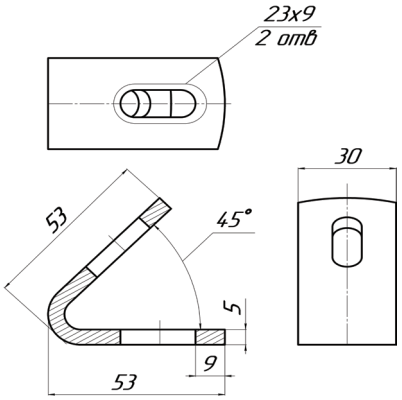

Артикул		S (мм)	кг/шт	Уп. min
исполнение 1	исполнение 2			
CU-45	CU-45-TDZ	5	0,11	1